Uw WerkplaatsPartner

DE- EN MONTAGE MACHINE

* Afgebeelde hulparm en pompklok **optioneel** verkrijgbaar

AUTOMOTIVE EQUIPMENT

S-LINE 3500

De S-Line 3500 is een automatische banden de- en montagemachine die geschikt is voor het afdraaien van een range banden van 10-24”

Automatische en professionele banden de- en montagemachine waarbij de kolom pneumatisch naar achteren kantelt

Door de slimme constructie en vriendelijke prijsstelling bevatten de S-Line machines de optimale prijs/kwaliteit verhouding

VERKRIJGBARE OPTIES

- Handbediende bandenspanningsklok
- Pneumatische hulparm HTB-21
- Montage en installatie bandenmachine door CBX Nederland

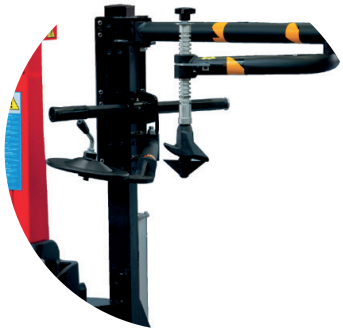

EIGENSCHAPPEN

Klemcapaciteit van buiten	10-21”
Klemcapaciteit van binnen	12-24”
Maximale wielbreedte	3-12”
Aandrijving	2-speed + reverse 3 fase 400V motor
Werkdruk	8-10 bar
Motorvermogen	0,85kW - 1,1kW
Draaisnelheid	7rpm (1-speed) of 6,5 - 13 rpm (2-speed)
Hielafdrukker opening	320mm

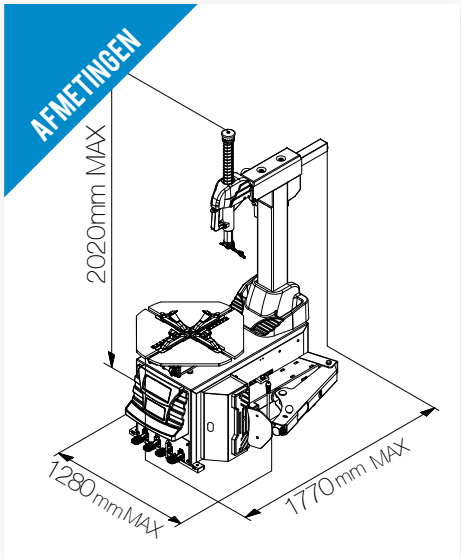

CBX Nederland bestaat al sinds 1985 en is al jaren leverancier van complete werkplaatsinrichtingen, denk hierbij aan wielservice apparatuur, hefbruggen, uitlijnapparatuur, apk apparatuur etc.

Equipment van A-Z dus met alleen degelijke en kwalitatief hoogwaardige apparatuur en service.

De S-line wordt geleverd onder de vlag van Teco uit Italie.

De S-line zijn hoogwaardige producten en prijstechnisch ook zeer interessant.

Vanuit de S-line leveren wij ook balanceermachines en andere de- en montage machines, dus interesse in een set? Neem contact met ons op via 0345-580670 of verkoop@cbx-nederland.nl

WERKPLAATSEQUIPMENT | KEURINGEN | SERVICE & ONDERHOUD

www.cbx-nederland.nl
verkoop@cbx-nederland.nl
0345 - 580.670

35 JAAR SINDS 1985

CBX Nederland BV
Poppenbouwing 2A
4191NZ Geldermalsen